WMF 33EN

DIFFUSORE PASSIVO DA PARETE A DUE VIE

Descrizione

WMF 33EN è un diffusore da parete a 2-vie progettato per l'installazione sia orizzontale che verticale. È particolarmente adatto alla diffusione di musica di sottofondo all'interno di spazi commerciali, ma è indicato anche per la riproduzione di messaggi d'allarme vocale grazie a un'elevata intelligibilità del segnale e alla certificazione EN 54-24. Il robusto cabinet in plastica è protetto da una griglia magnetica in acciaio ed è facile da installare tramite il pratico sistema di supporto. Le morsettiere di collegamento per i cavi ignifughi di ingresso e uscita sono realizzate in materiale ceramico. Un fusibile termico protegge l'integrità della linea in caso di eccessi di calore che coinvolgano il diffusore.

Caratteristiche

› 2 trasduttori full-range da 3" con tweeter a cupola da 1"
› Potenza selezionabile (70 V / 100 V): 40 W – 20 W – 10 W – 5 W – 2.5 W
› 88 dB di sensibilità
› Colore nero RAL 9005
› Certificazione EN 54-24 per sistemi di allarme vocale
› Morsettiera in ceramica con terminali di ingresso/uscita
› Fusibile termico di protezione
› Connessioni integrate nel supporto a parete
› Cabinet polimerico con certificazione UL

Codice

13100046 WMF 33EN Black - RAL 9005 EAN 8024530017170

Products are continually improved. All specifications are therefore subject to change without notice.

WMF 33EN

DIFFUSORE PASSIVO DA PARETE A DUE VIE

Line Art 2D

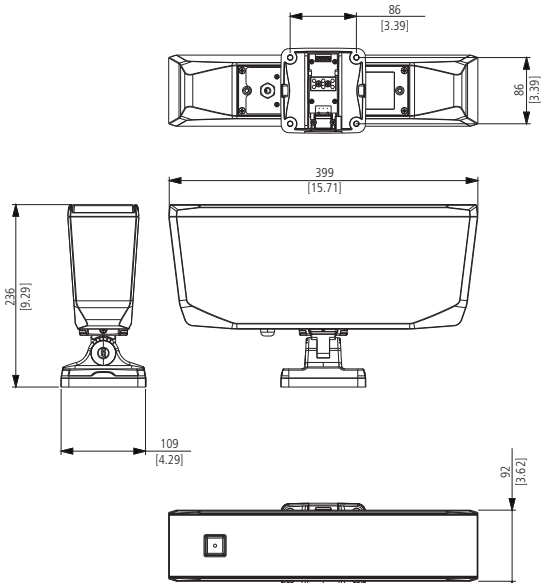

SPECIFICHE TECNICHE

Specifiche acustiche	Risposta in frequenza (-10dB)	80 Hz ÷ 22000 Hz
	Max SPL @ 1m	105 dB
	Max SPL @ 4m	93 dB
	Angolo di copertura orizzontale	100°
	Angolo di copertura verticale	160°
	Sensibilità del sistema	88 dB
	Sensibilità del sistema 1W @ 4 m	76 dB
Sezione di potenza	Amplificazione	Full Range
	Impedenza nominale	8 ohm
	Potenza	40 W
	Potenza di picco	160 W PEAK
	Protezioni	Thermal fuse - PTC
	Frequenza di crossover	2500
	Amplificatori raccomandati	DMA 504, DMA 162, DMA 82, DMA 162P, DXT 3000, DXT 4000, DXT 7000
Trasduttori	Tweeter a cupola	1 x 1.0" neo, 1.0" v.c
	Woofer	2 x 3.0", 1.0" v.c
Sezione Input/Output	Connettori in ingresso	Ceramic screw terminals
	Connessioni di uscita	Ceramic screw terminals
	Trasformatore a Tensione Costante	70/100 V
	Selettore di potenza 1	40 W - 250 ohm
	Selettore di potenza 2	20 W - 500 ohm
	Selettore di potenza 3	10 W - 1000 ohm
	Selettore di potenza 4	5 W - 2000 ohm
	Selettore di potenza 5	2.5 W - 4000 ohm
Conformità agli standard	Standard di sicurezza	CE compliant
	Certificato EN54-24	Yes
	Numero CPR:	0068/CPR/057-2019
Specifiche fisiche	Hardware	Wall mount bracket
	Colore	Black - RAL 9005

Dimensioni	Altezza	399 mm / 15.71 inches
	Larghezza	92 mm / 3.62 inches
	Profondità	236 mm / 9.29 inches
	Peso	5 kg / 11.02 lbs